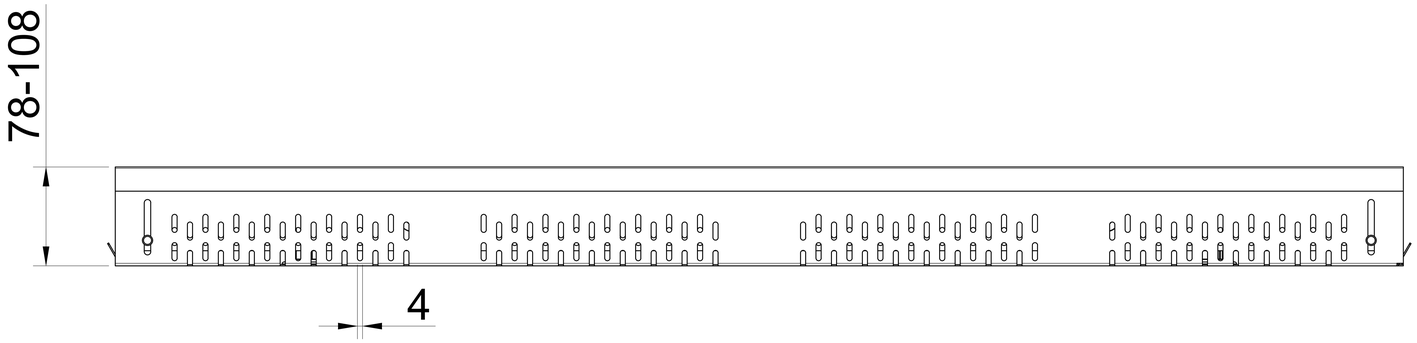

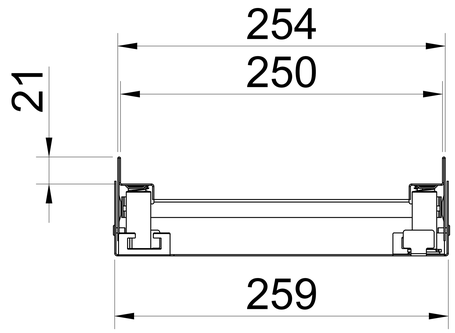

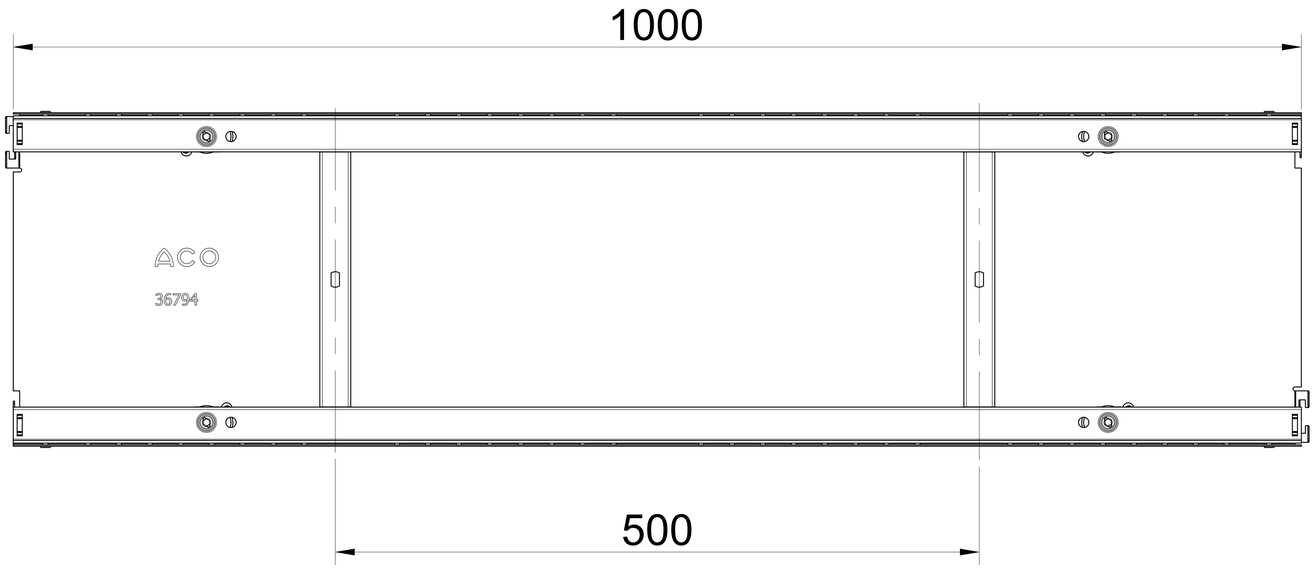

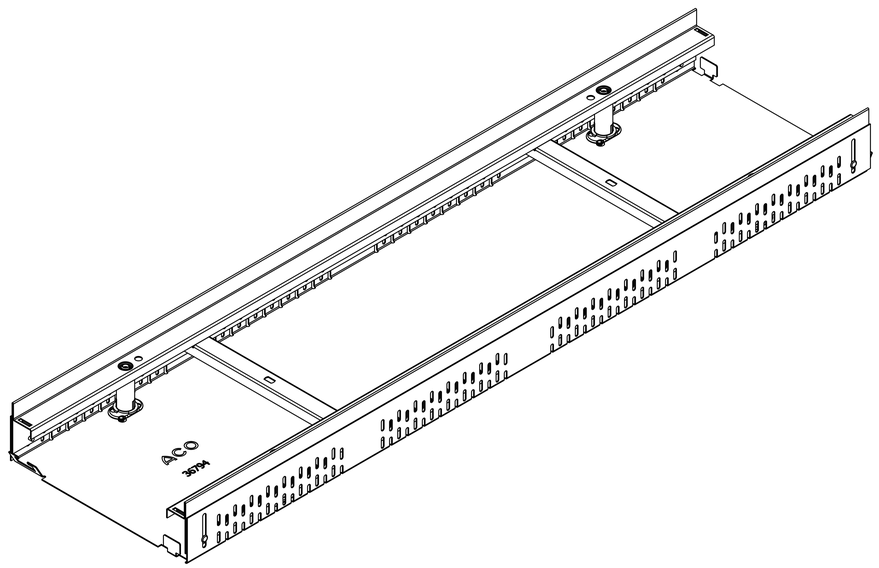

ACO Iberia Pol. Industrial Puigtió 17412 Maçanet de la Selva Girona www.aco.es	Referencia del artículo: 00036794	Nombre del plano: IBE_00036794	índice: 001	Tipo de documento: Plano de marketing
	Creado por: Enric Martín	Revisado por: Enric Martín	Proyección: ISO-E	Escala: 1:1

title:

PROFILINE 1.0

CNL PROFILINE GS 254X1000MM H78-108

CNL PROFILINE A°G° 254X1000MM H78-108

La reproducción, distribución y uso de este documento, así como la comunicación de su contenido a terceros sin autorización expresa está prohibida. Los infractores serán responsables de pagar los daños. Todos los derechos reservado en caso de concesión de patente, modelo de utilidad o diseño. Tenga en cuenta los derechos de autor de ISO 16016

Fecha de creación : 20/10/2022	Hoja: 1/1