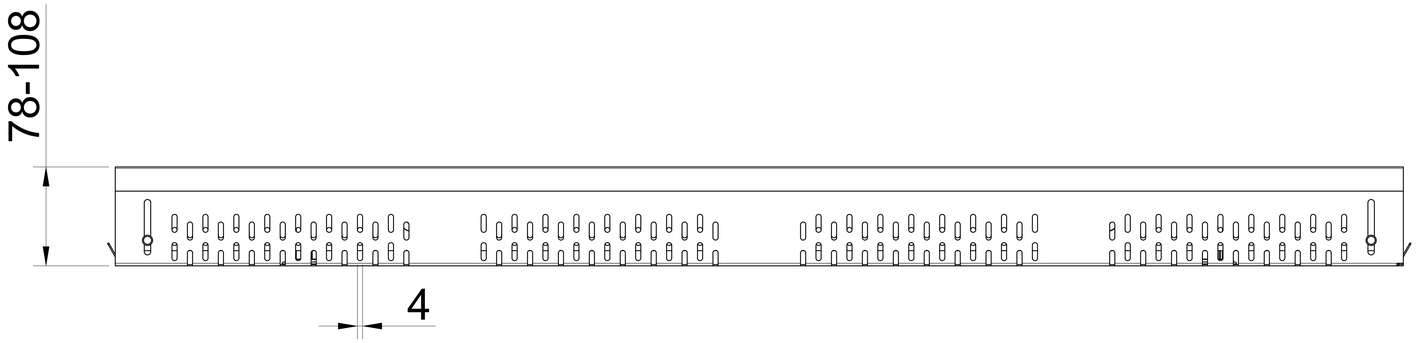

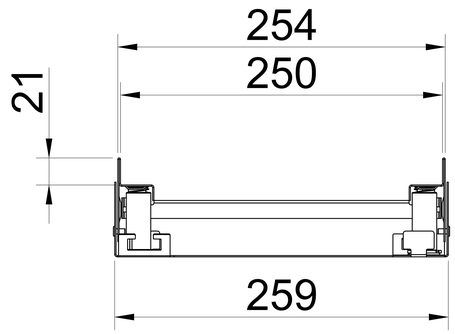

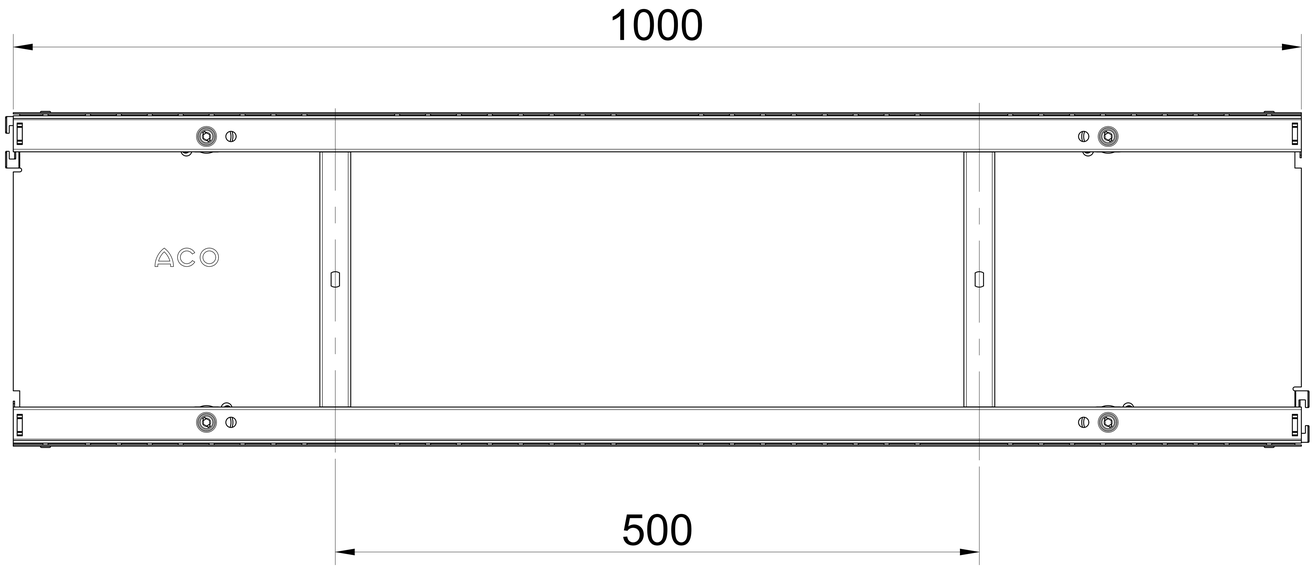

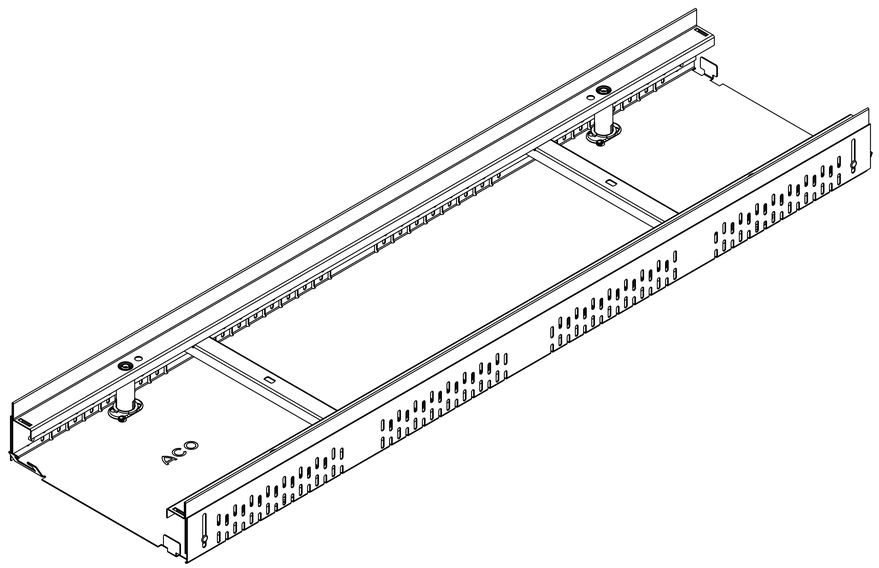

ACO Iberia
Pol. Industrial Puigtió
17412 Maçanet de la Selva Girona
www.aco.es

Referencia del artículo:	Nombre del plano:	índice:	Tipo de documento:
00036842	IBE_00036842	001	Plano de marketing
Creado por: Salvador Angulo	Revisado por: Enric Martín	Proyección: ISO-E	Escala: 1:1

title:

PROFILINE 1.0

CNL PROFILINE SS 254X1000MM H78-108

CNL PROFILINE AISI304 254X1000MM H78-108

La reproducción, distribución y uso de este documento, así como la comunicación de su contenido a terceros sin autorización expresa está prohibida. Los infractores serán responsables de pagar los daños. Todos los derechos reservado en caso de concesión de patente, modelo de utilidad o diseño. Tenga en cuenta los derechos de autor de ISO 16016

Fecha de creación :	Hoja:
20/10/2022	1/1