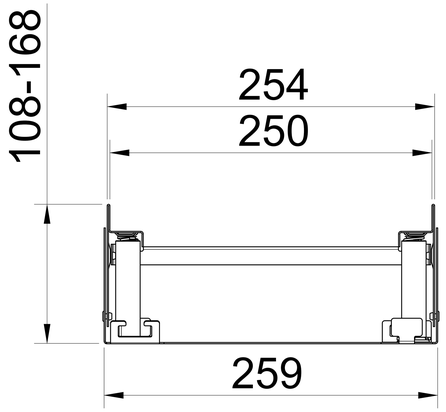

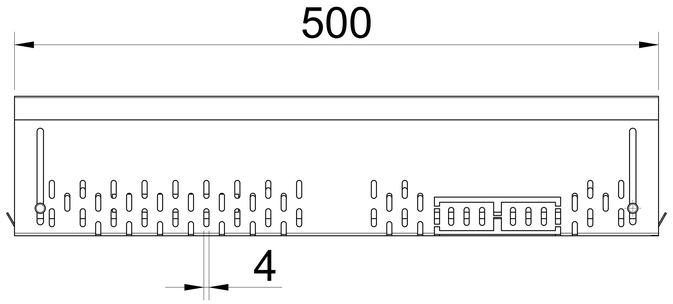

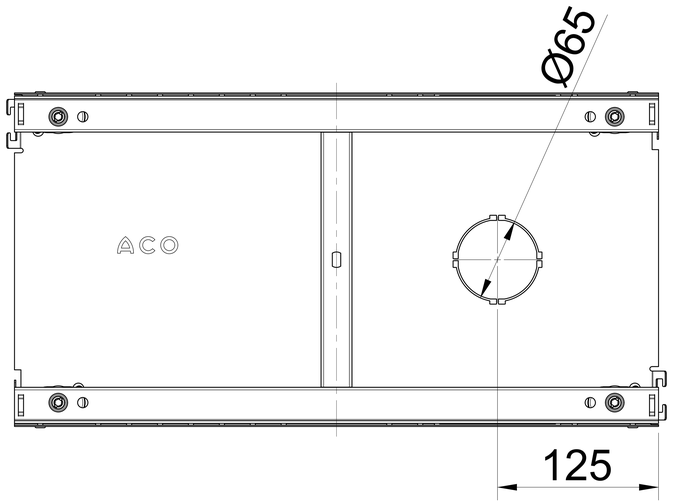

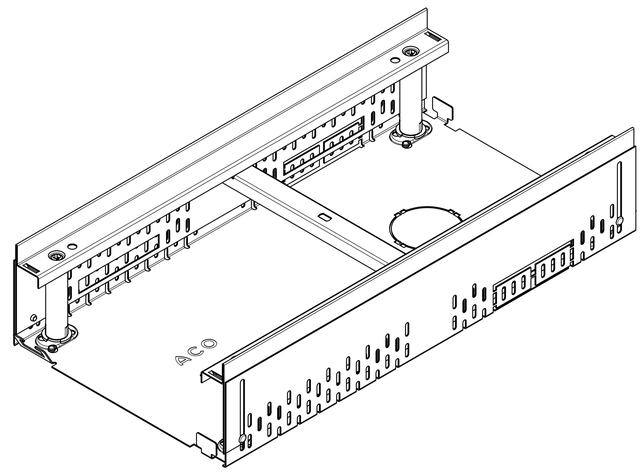

ACO Iberia Pol. Industrial Puigtió 17412 Maçanet de la Selva Girona www.aco.es	Referência do artigo: 00036861	Nome do plano: IBE_00036861	índice: 001	Tipo de documento: Plano de marketing
	Criado por: Salvador Angulo	Revisado por: Enric Martín	Projeção: ISO-E	Escala: 1:1

title:

PROFILINE 1.0

CNL PROFILINE SS 254X500MM H108-168

CNL PROFILINE AISI304 254X500MM H108-168

A reprodução, distribuição e uso deste documento, bem como a comunicação de seu conteúdo a terceiros sem autorização expressa é proibida. Os infratores serão responsáveis pelo pagamento dos danos. Todos os direitos reservados en caso de concessão de patente, modelo de utilidade ou desenho. Observe os direitos autorais da ISO 16016

Data de criação:	Folha:
20/10/2022	1/1