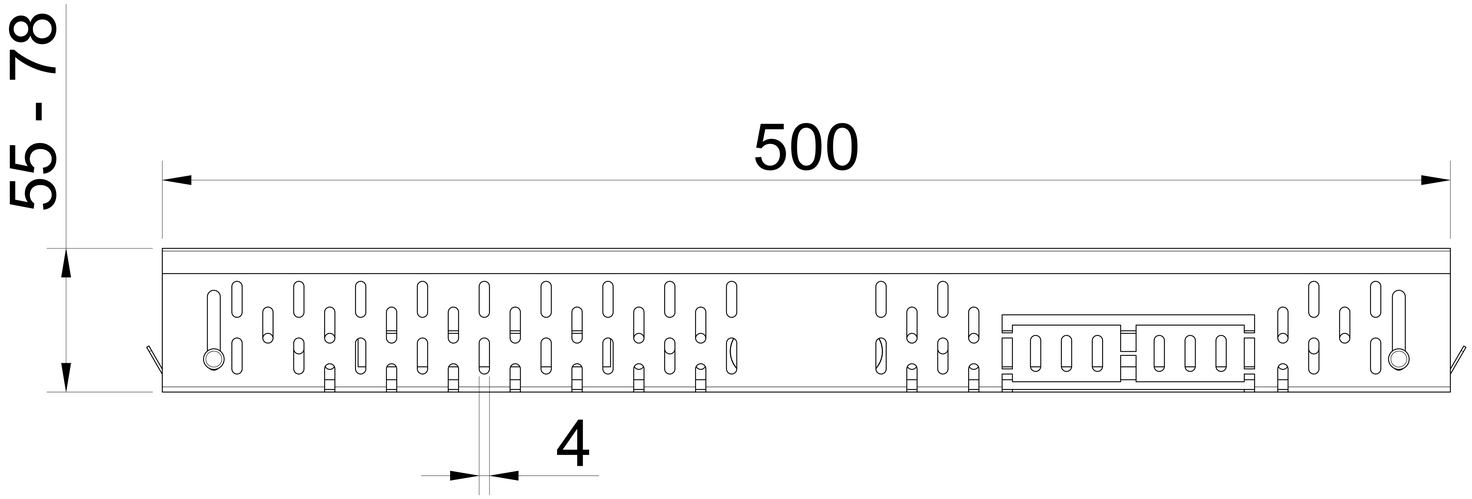

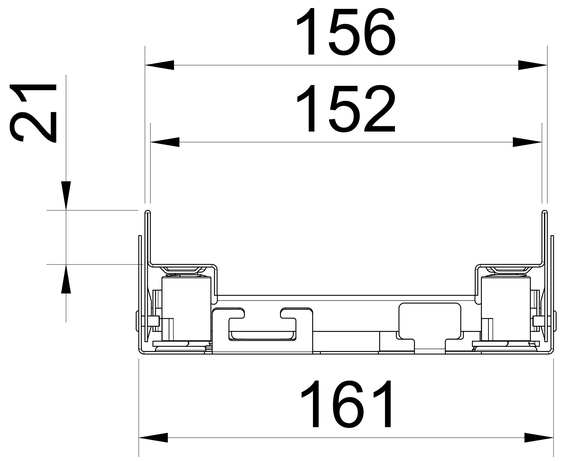

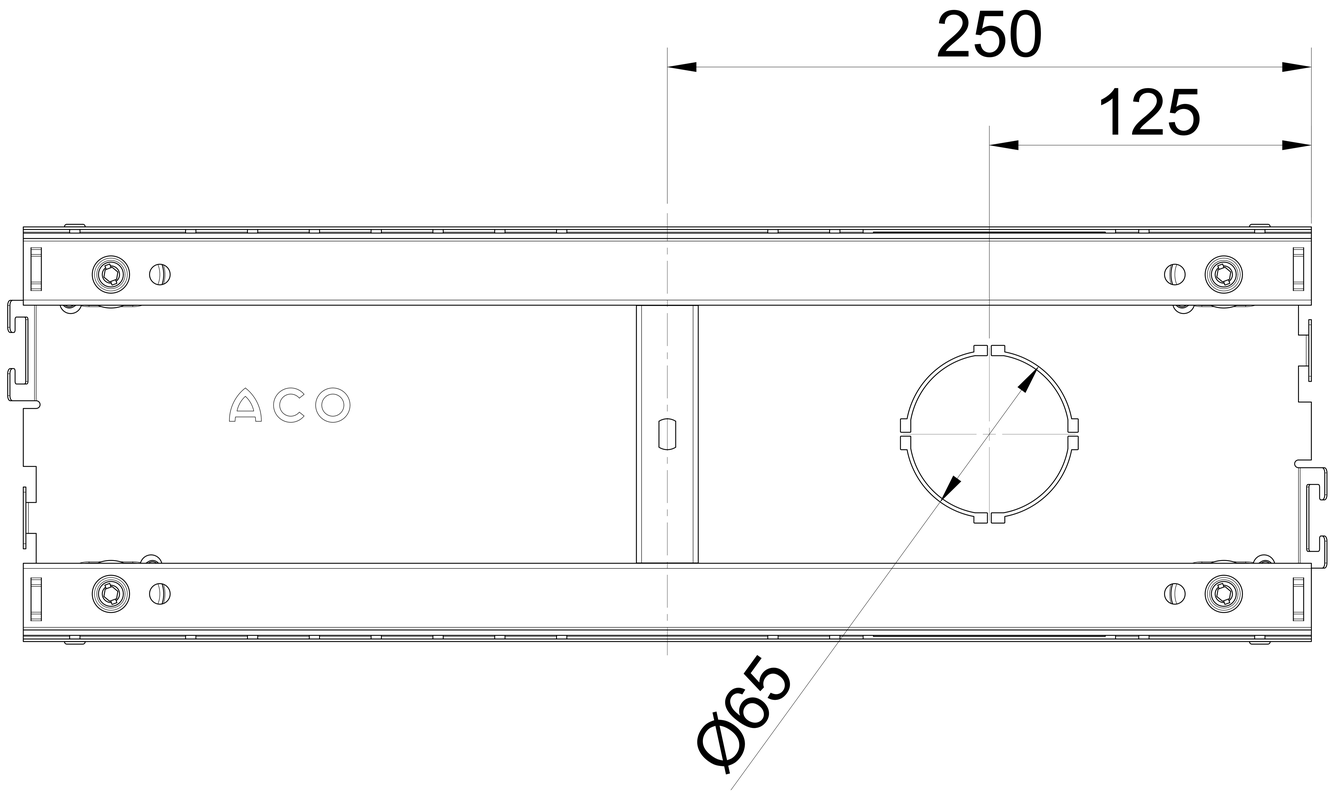

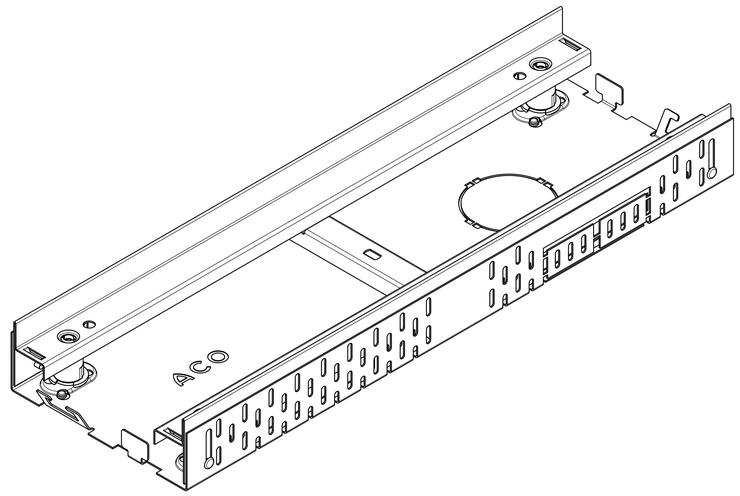

ACO Iberia Pol. Industrial Puigtió 17412 Maçanet de la Selva Girona www.aco.es	Referencia del artículo: 00320463	Nombre del plano: IBE_00320463	índice: 001	Tipo de documento: Plano de marketing
	Creado por: Salvador Angulo	Revisado por: Enric Martín	Proyección: ISO-E	Escala:

title:

PROFILINE 1.0

CNL PROFILINE SS 155X500MM H55-78

CNL PROFILINE AISI304 155X500MM H55-78

La reproducción, distribución y uso de este documento, así como la comunicación de su contenido a terceros sin autorización expresa está prohibida. Los infractores serán responsables de pagar los daños. Todos los derechos reservado en caso de concesión de patente, modelo de utilidad o diseño. Tenga en cuenta los derechos de autor de ISO 16016

Fecha de creación :	Hoja:
22/09/2022	1/1