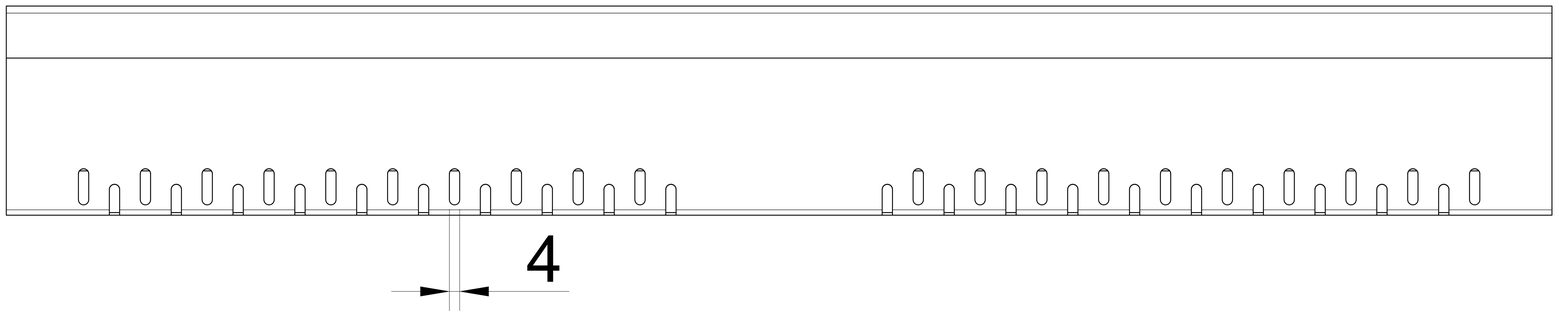


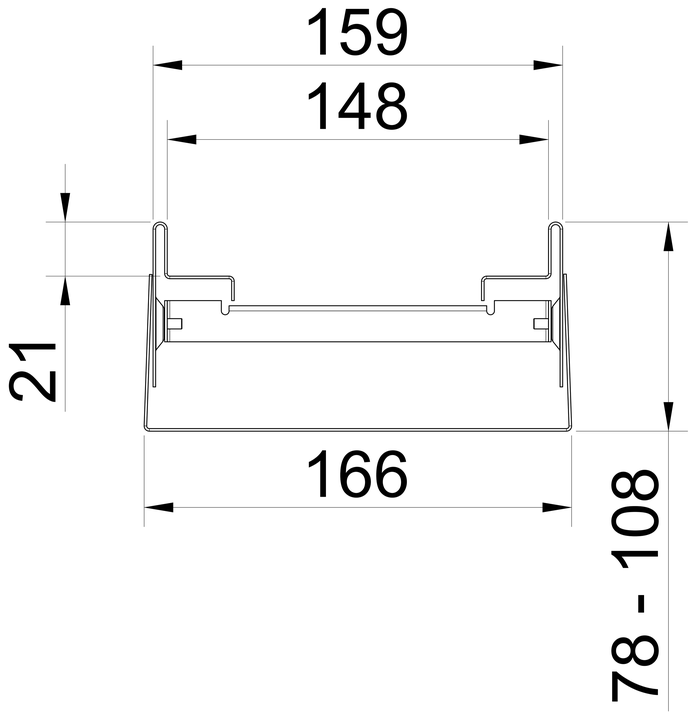


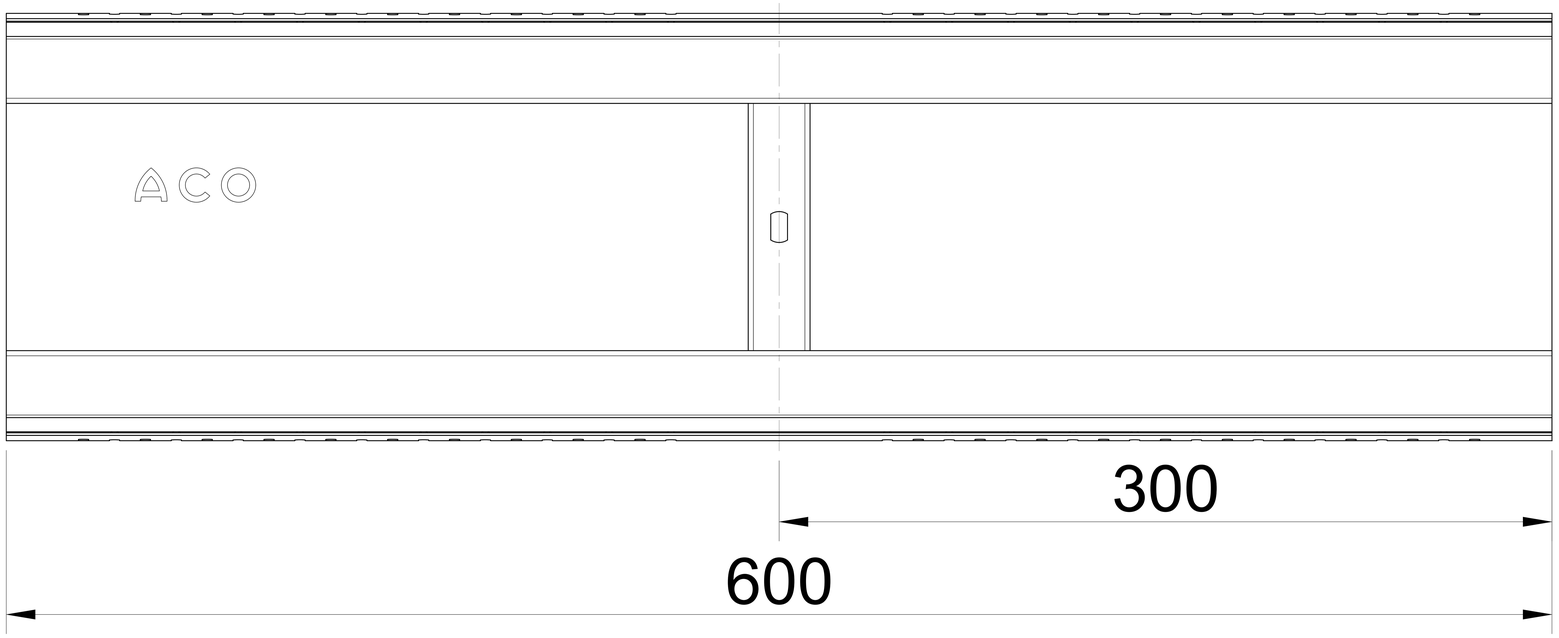


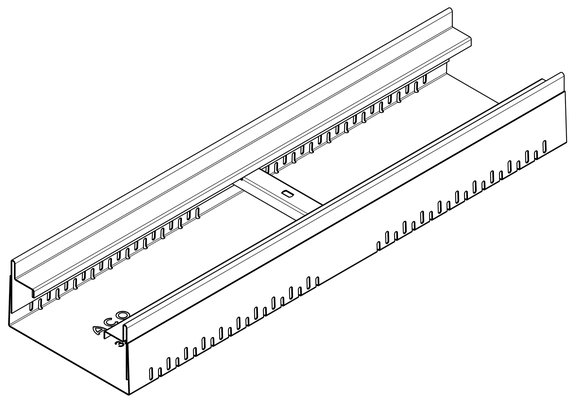


| | | | | |
|---|---|---|---|---|
| ACO Iberia<br>Pol. Industrial Puigtió<br>17412 Maçanet de la Selva Girona<br>www.aco.es | Referencia del artículo:<br>00320469 | Nombre del plano:<br>IBE_00320469 | índice:<br>001 | Tipo de documento:<br>Plano de marketing |
| | Creado por:<br>Salvador Angulo | Revisado por:<br>Enric Martín | Proyección: ISO-E | Escala: |

title:

PROFILINE 1.0

CENTRAL CE PROFILINE SS 159X600MM H78-108

EC CENTRAL PROFILINE AISI304 159X600MM H78-108

La reproducción, distribución y uso de este documento, así como la comunicación de su contenido a terceros sin autorización expresa está prohibida. Los infractores serán responsables de pagar los daños. Todos los derechos reservado en caso de concesión de patente, modelo de utilidad o diseño. Tenga en cuenta los derechos de autor de ISO 16016

| | |
|---|---|
| Fecha de creación :<br>28/09/2022 | Hoja:<br>1/1 |