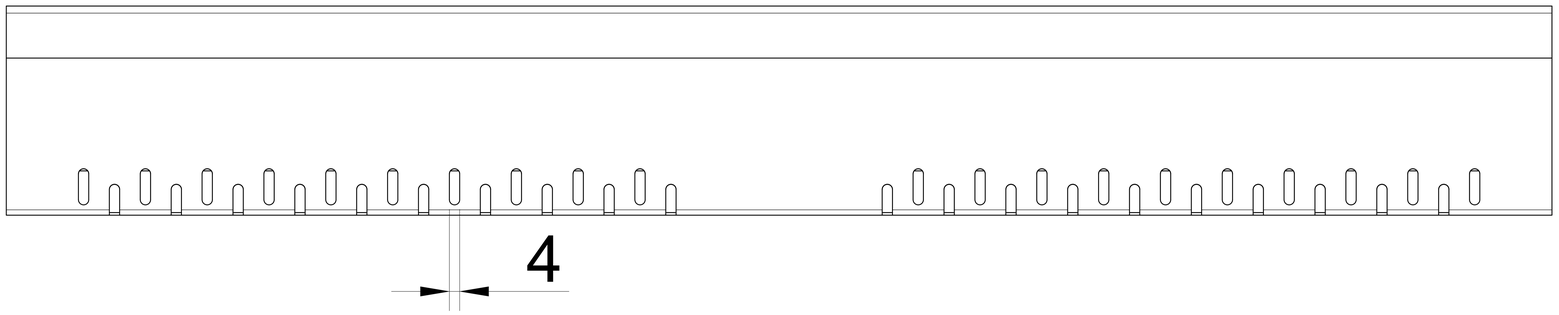

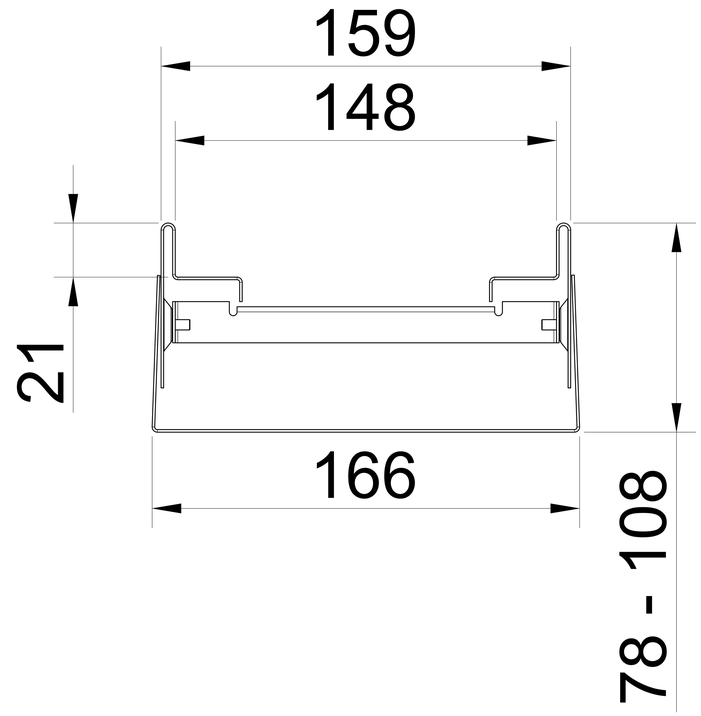

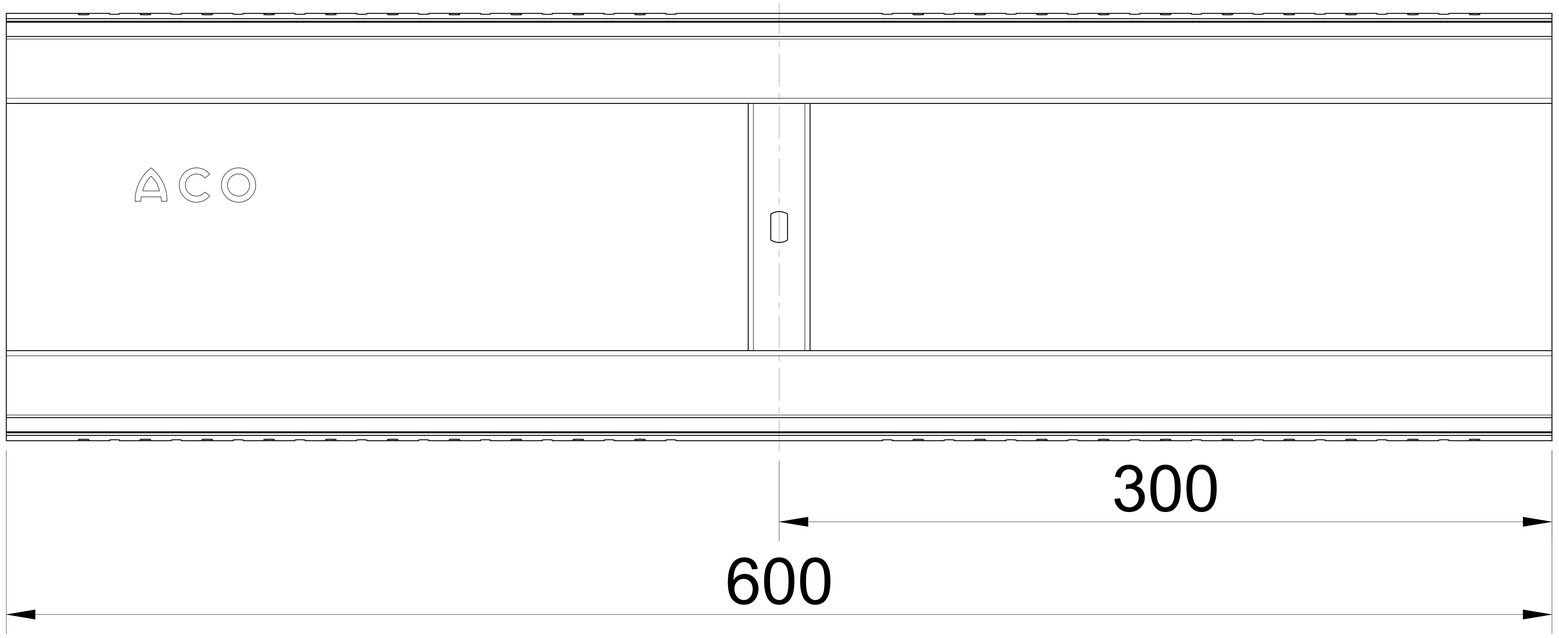

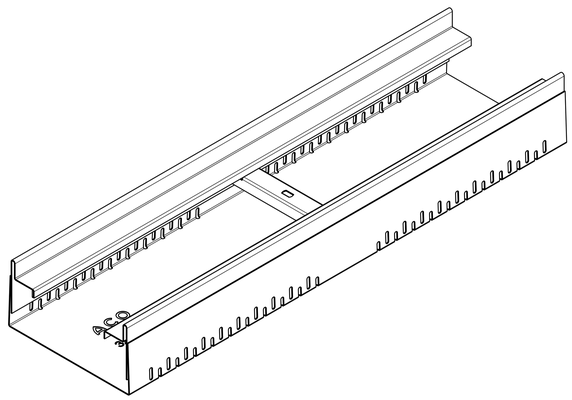

ACO Iberia
Pol. Industrial Puigtió
17412 Maçanet de la Selva Girona
www.aco.es

Referência do artigo:	Nome do plano:	Índice:	Tipo de documento:
00320469	IBE_00320469	001	Plano de marketing
Criado por: Salvador Angulo	Revisado por: Enric Martín	Projeção: ISO-E	Escala:

title:

PROFILINE 1.0

CENTRAL CE PROFILINE SS 159X600MM H78-108

EC CENTRAL PROFILINE AISI304 159X600MM H78-108

A reprodução, distribuição e uso deste documento, bem como a comunicação de seu conteúdo a terceiros sem autorização expressa é proibida. Os infratores serão responsáveis pelo pagamento dos danos. Todos os direitos reservados em caso de concessão de patente, modelo de utilidade ou desenho. Observe os direitos autorais da ISO 16016

Data de criação:	Folha:
28/09/2022	1/1